Люминесцентный светильник закарнизного света накладного монтажа 1x15W/18W/30W/36W

ELP 12

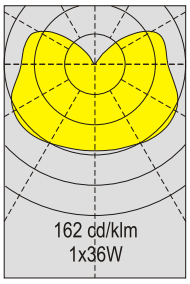

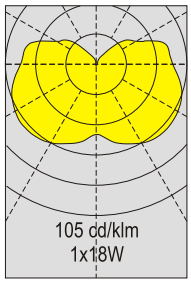

IP 20

230V
50Hz

G13

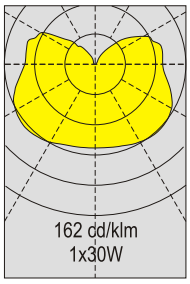

Маркировка	Мощность	Источник света	Цоколь	Вес
ELP 12 - 1150	1 x 15W	линейная люминесцентная лампа	G13	0,9 кг.
ELP 12 - 1180	1 x 18W			1,0 кг.
ELP 12 - 1300	1 x 30W			1,1 кг.
ELP 12 - 1360	1 x 36W			1,2 кг.

Назначение:
морские суда всех типов, жилые помещения, каюты, коридоры, магазины
Одобрение:
отвечает требованиям соответствующих классифицирующих организаций и IEC
Класс защиты: IP20

Корпус:
оцинкованная сталь, покрытая белой порошковой окраской
Источник света:
линейная люминесцентная лампа 15W/18W/30W/36W
Цоколь:
G13

Электрическая часть:
подключение гибким кабелем, жаростойким, до +105°C
Подключение:
2 ввода для кабеля max Ø11 мм
Монтаж:
накладной, 2 монтажных отверстия, Ø 5 мм

Дополнительно:
- электронный ПРА
- структурированный рассеиватель из поликарбоната

[mm]

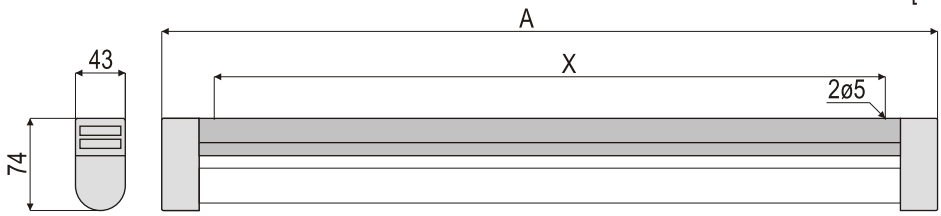

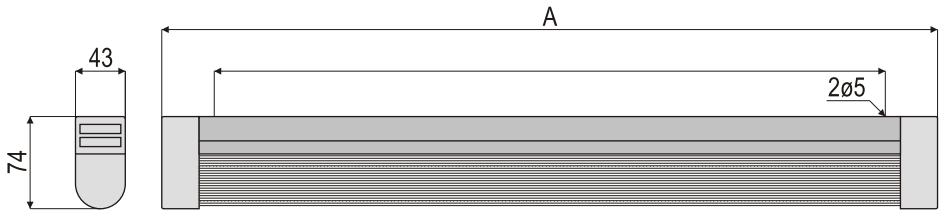

ВАРИАНТЫ ИСПОЛНЕНИЯ

220V 60Hz	230V 60Hz	120V 60Hz	240V 50Hz

электронный ПРА	220V-240V 50Hz-60Hz	220V-240V DC

рассеиватель из поликарбоната

Тип	A	X
EL P 12/1x 15W	471	404
EL P 12/1x 18W	623	559
EL P 12/1x 30W	928	864
EL P 12/1x 36W	1232	1169
EL P 12/1x 58W	1532	1468

СХЕМА КОДИРОВКИ СВЕТИЛЬНИКА ELP 12

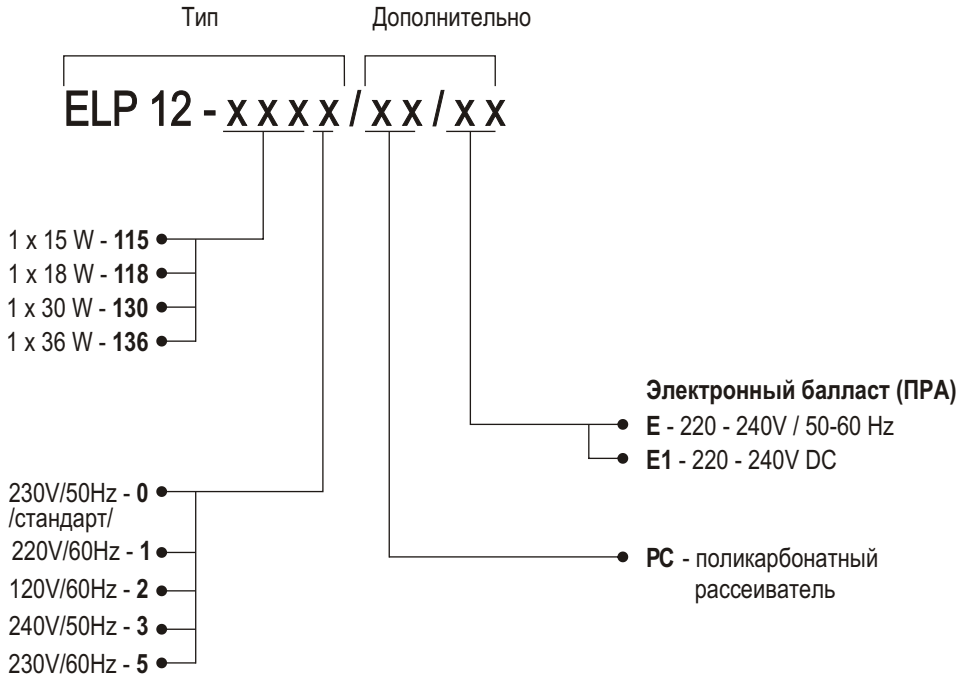

Пример маркировки:

ELP 12-1180 люминесцентный светильник накладного монтажа для 1лампы мощностью 18W, цоколем G13, питание 230V/50Hz,