WISKA 2000 Светильник судовой многофункциональный под лампу накаливания, IP68

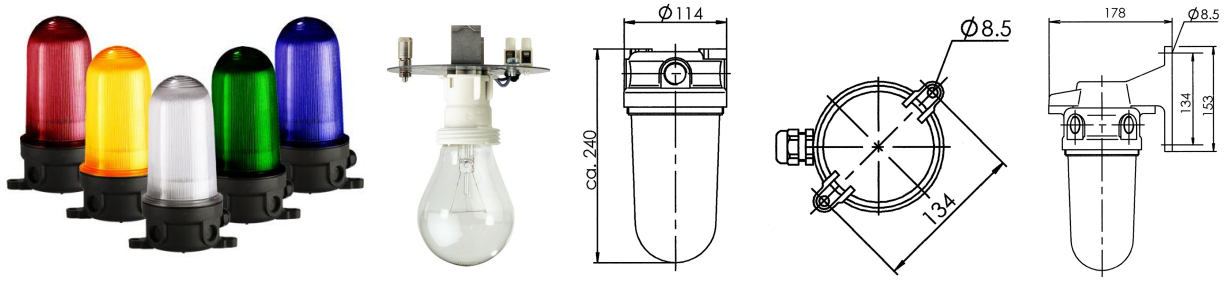

Класс защиты по EN 60 529:	IP 68, в комплекте с настенным кронштейном: IP 56
Материал:	- Корпус: PBT (ПБТ – полибутилентерефталат) - Рассеиватель: ударопрочный поликарбонат
Источник света:	Лампа накаливания до 75W/ около 960 люм. (в комплект поставки не входит)
Оснащение:	- Материал корпуса: ударопрочный, износостойкий, антикоррозионный, жаро- и водостойкий пластик - 4 нарезных выбивных отверстия PG 16 - Отдельная клеммная колодка для вывода через защитную пластину - Структурированный плафон снижающий слепящий эффект - Пластиковые кабельные вводы PG 16 - 2 шт
Дополнительно:	Цветные плафоны (красный, зеленый, синий, желтый) Варианты: с компактно-люминесцентной лампой 13/18W для 230V и 24V, импульсный – 60 вспышек в минуту

ТИП		Цоколь	Вес, кг
2000/E27		E 27	0,6
2000/B 22		B 22	0,6

Аксессуары / Запасные части

Монтажные принадлежности

TYPE	Описание	Применение	Вес, кг
2099	Настенный кронштейн с кабельным вводом	2000	0,1

Монтажные платы

TYPE	Описание	Применение	Вес, кг
ST/E27	Монтажная плата с закрепленным и подключенным ламподержателем E27	2000/E27	0,1
ST/B22	Монтажная плата с закрепленным и подключенным ламподержателем B22	2000/B22	0.1

Стекла/плафоны

TYPE	Описание	Применение	Вес, кг
2080	Структурированный плафон, бесцветный	2000	0,2

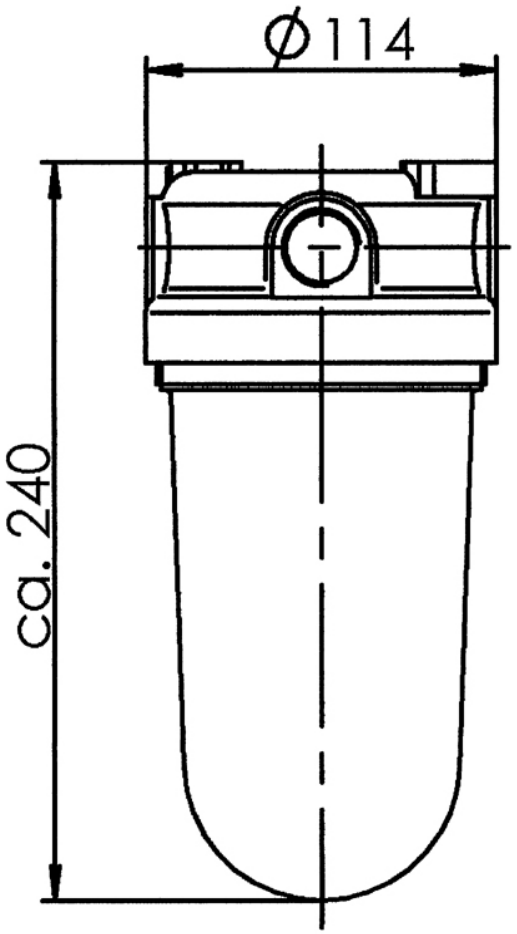
Ø114
ca. 240

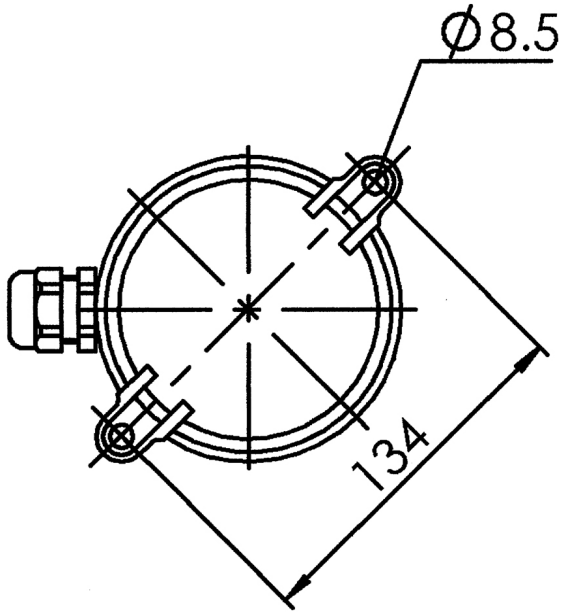
Ø8.5
134